Ten dokument jest wyłączną własnością DOMAX Sp. z o.o. Nie może być kopiowany w całości, ani w części bez pisemnej zgody DOMAX Sp. z o.o. Jego zawartość nie może być udostępniana osobą trzecim, ani używana do nieautoryzowanych celów. Naruszenia będą ścigane.

Rewizja

Rewizja	Opis	Data	Zmienił	Zatwierdził
A	Zmiana grubości materiału i kąta gięcia	02.10.2020	D. Kozłowski	
B	Dodano cechy	01.12.2020	D.Kozłowski	

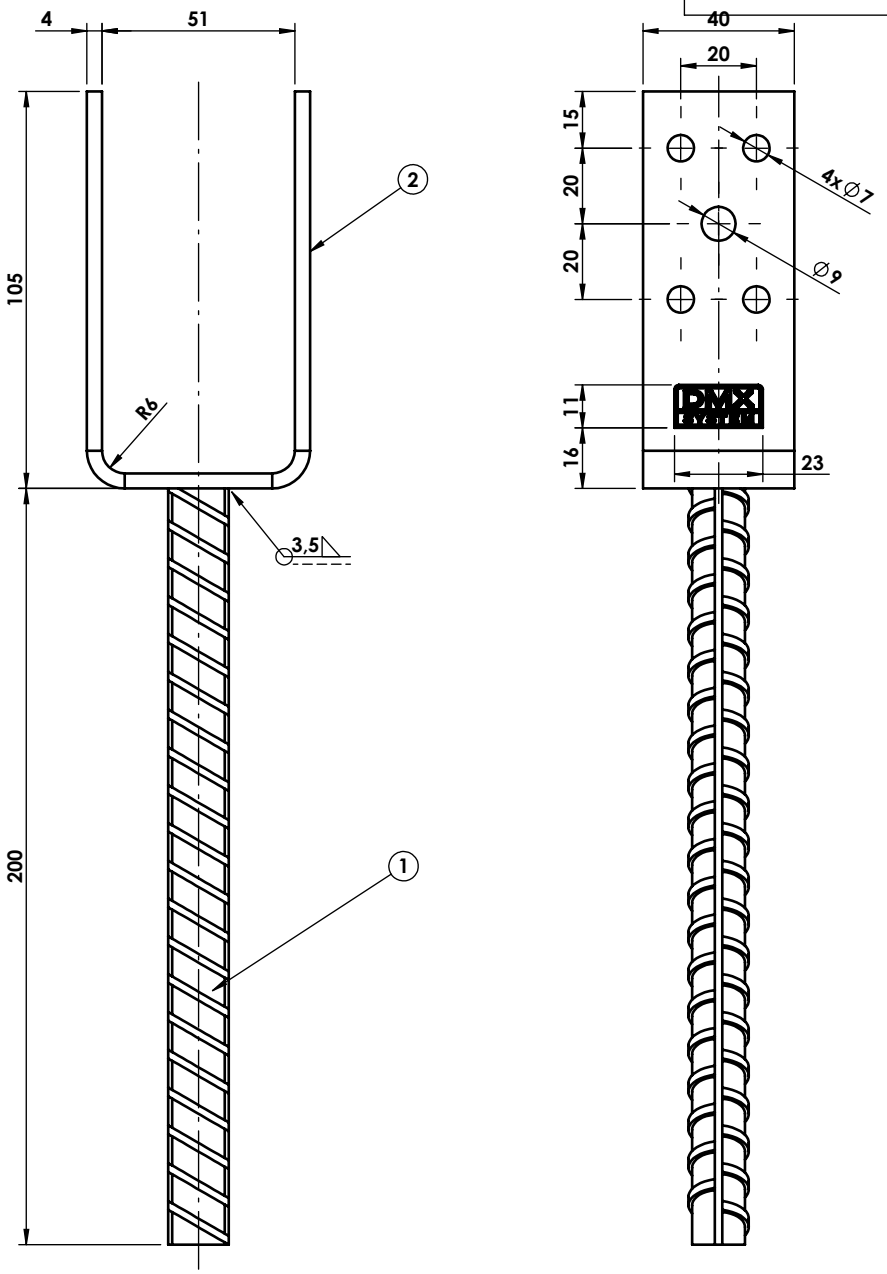

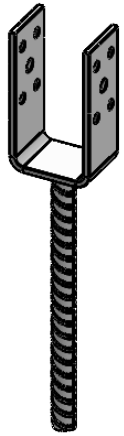

Uwagi:

1. Tolerancje ogólne wg. normy PN-EN 22768 mK.
2. Ostre krawędzie stępić.
3. Zabezpieczyć antykorozyjnie Fe/Zn wg PN-EN ISO 2081.
4. Cechy nabijać na głębokość 0,1mm.

Poz.	Ilość	Nazwa	Opis	Materiał
2	1	Blacha	PSL 100-B	S235
1	1	Pręt żebrowany	∅16-200	B500

Projektował: D.Kozłowski	Sprawdził: -	Zatwierdził: -	Uwagi:		
Kreślił: D.Kozłowski	Format: A4	Skala: 1:2	Materiał:	Masa: 0,63 kg	Powierzchnia: 3,45 dm²
Indeks:	Data: 16.12.2020	Podstawa słupa PSL			Arkusz: 1/1
domax DOMAX Sp. z o.o.		PSL 50U			Rewizja: B